Berichtigung zur Produktinformation

PI_IVW2210_Art0031346.doc 2 B, Ausgabedatum 04/2010, Seite 11

Schaltungsbeispiel

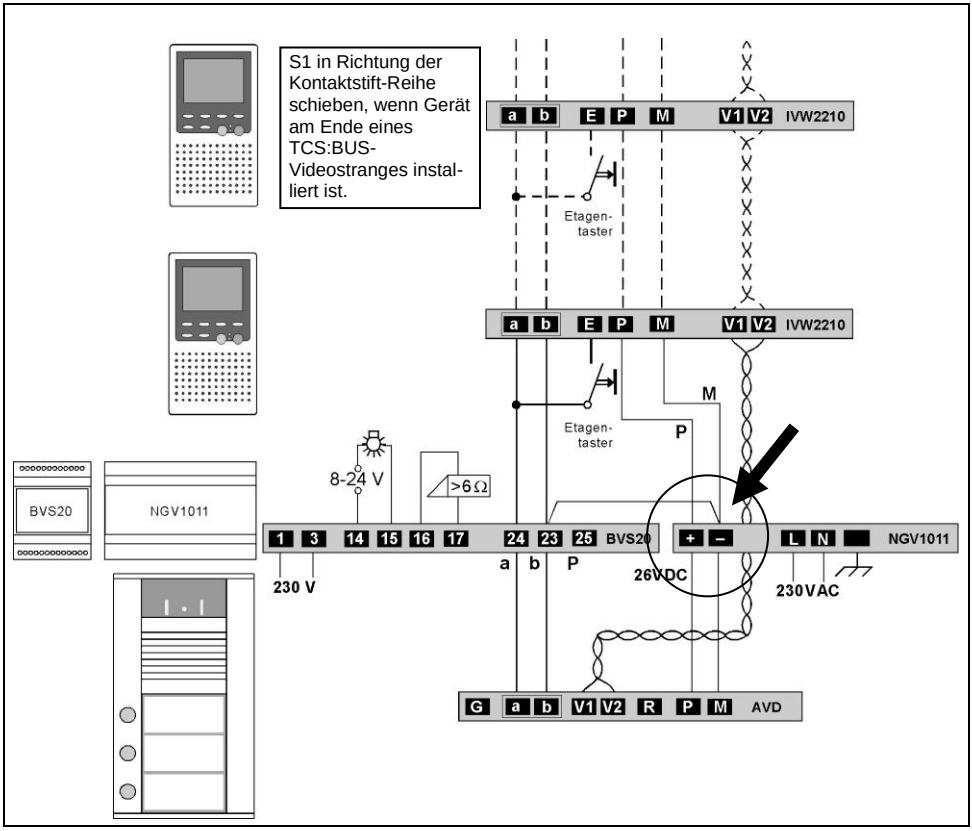

Service

Fragen richten Sie bitte an unsere
TCS HOTLINE 04194/ 9 88 11 88

Hauptsitz
TCS TürControlSysteme AG,
Geschwister-Scholl-Str. 7, 39307 Genthin
Tel.: 03933/879910, FAX: 03933/879911,
Mail: info@tcs-germany.de,
www.tcs-germany.de

TCS Hotline Deutschland: 0 4194/ 9 88 11 88
Technische Änderungen vorbehalten.
06/2011
PI-Einleger_IVW2210_Art0031346_2B.doc